JEAN PROUVÉ

21 SEATS TO COLOR

GALERIE PATRICK SEGUIN.

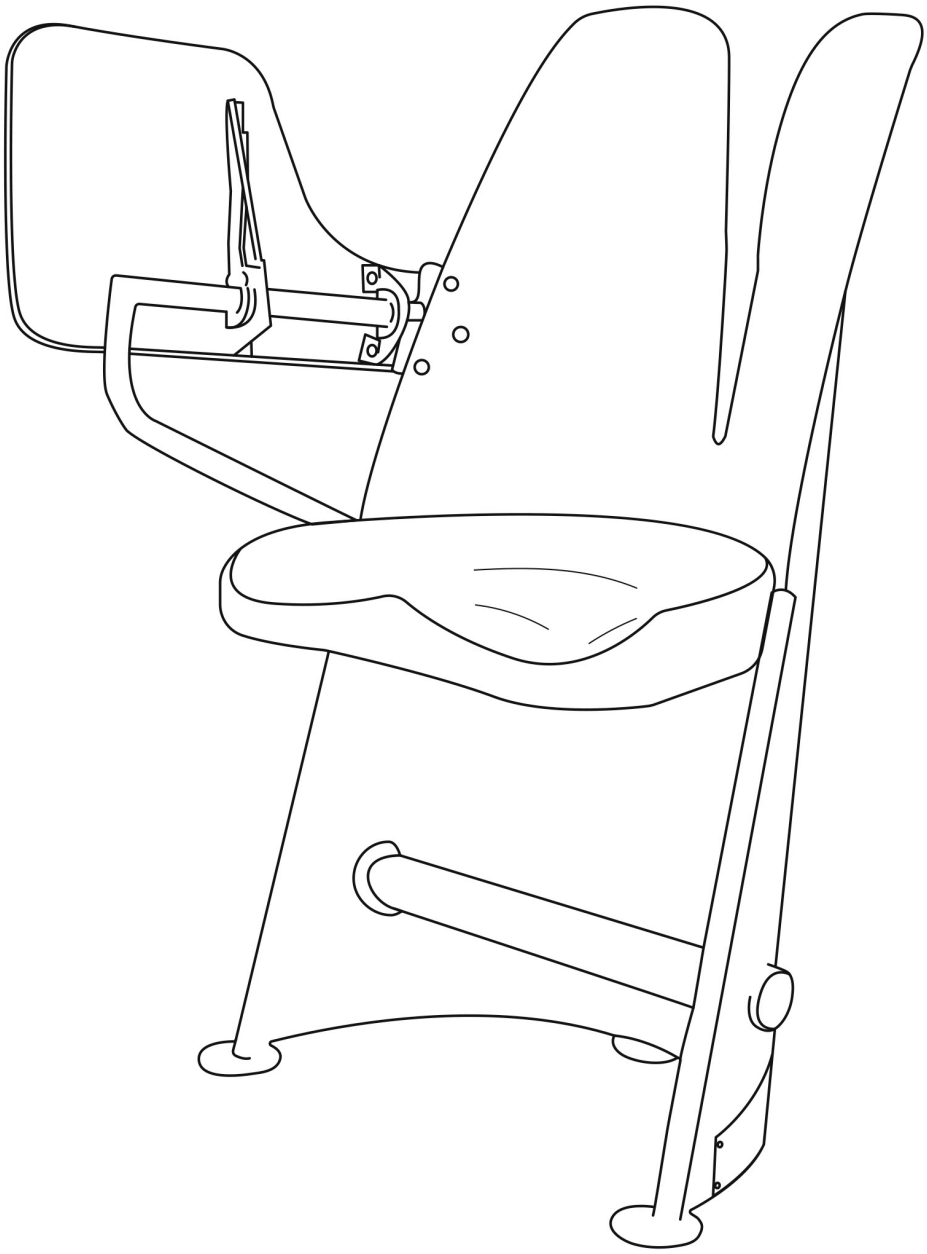

Lecture hall chair, A.K.A. Bergère, 1951

Swiveling office chair n°353, 1944

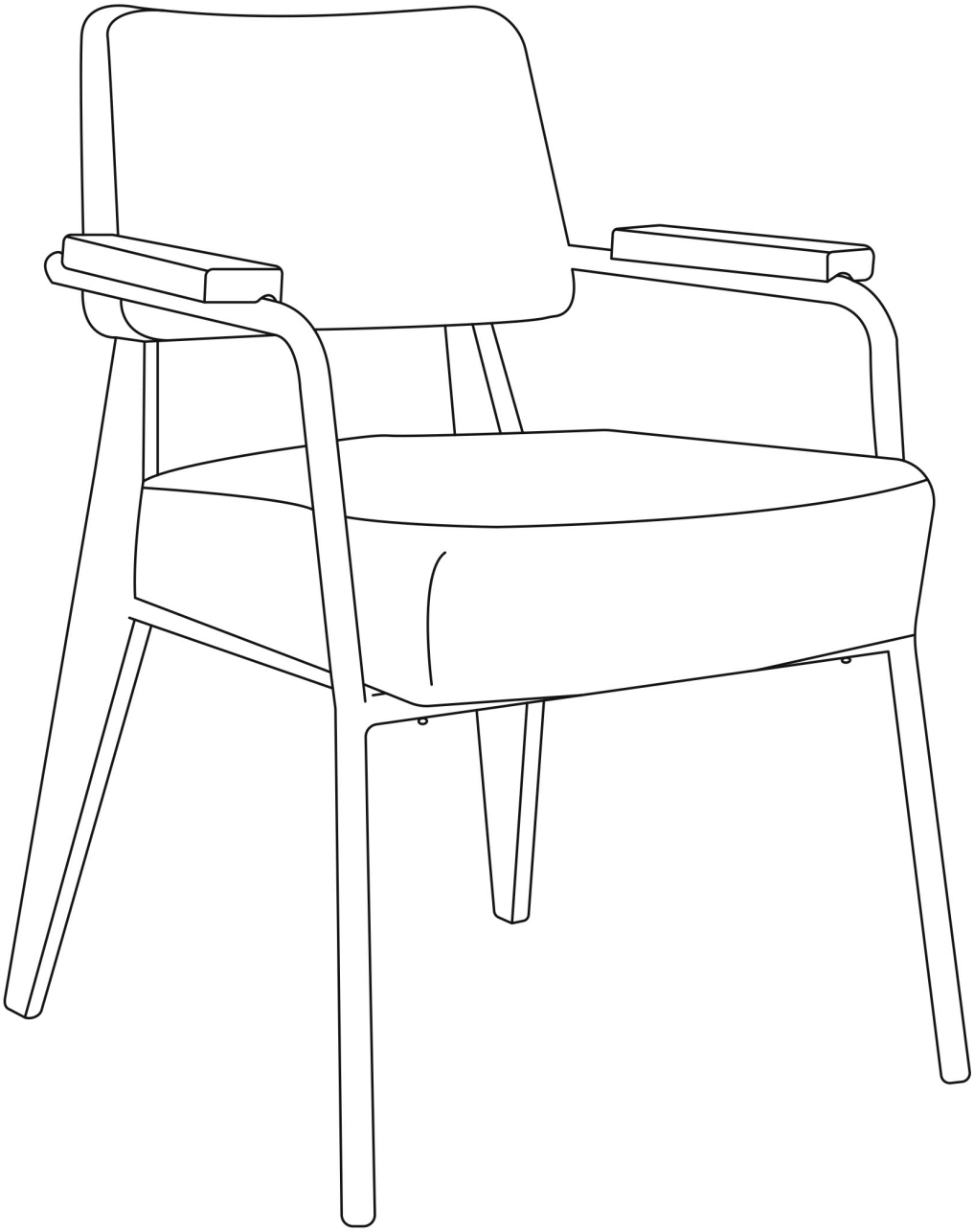

Bridge FB11 office chair n°352, 1946

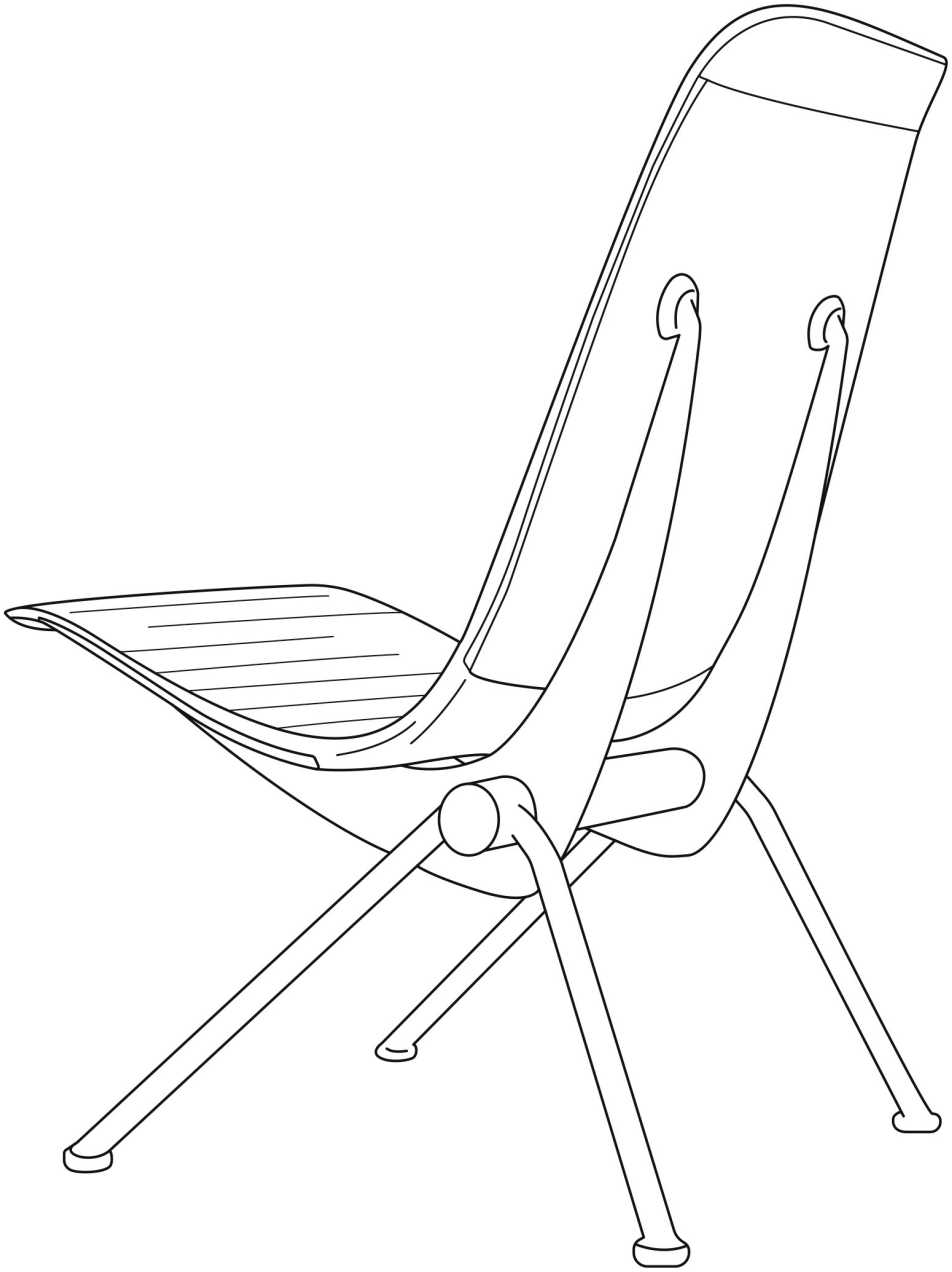

Fauteuil léger n°356, A.KA. Antony chair, 1955

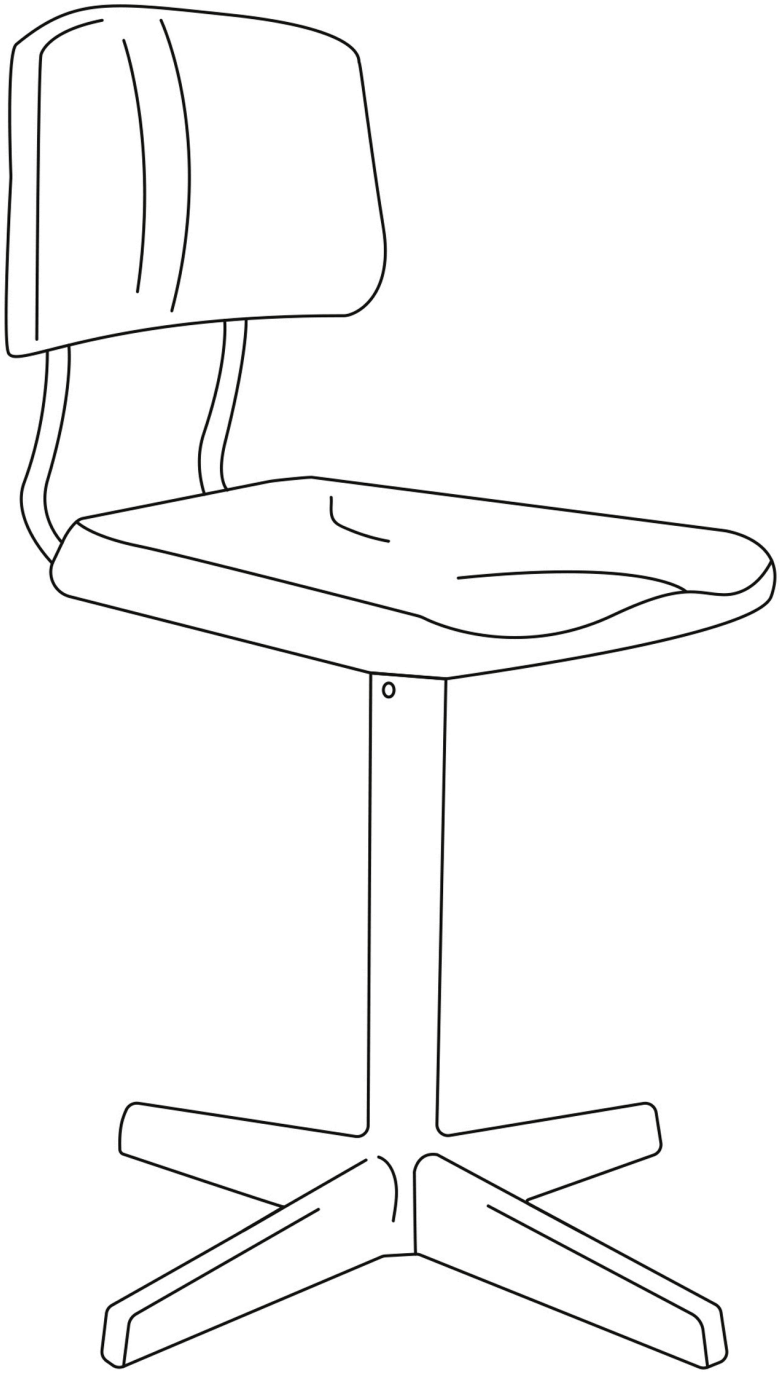

Dactylo chair n°304, 1950

**“It took me time to come round to making a chair (...)
I’d always been concerned that things should be well made.”**

**“Ca m’a pris du temps de faire une chaise (...)
J’ai toujours eu ce souci de la construction bien faite.”**

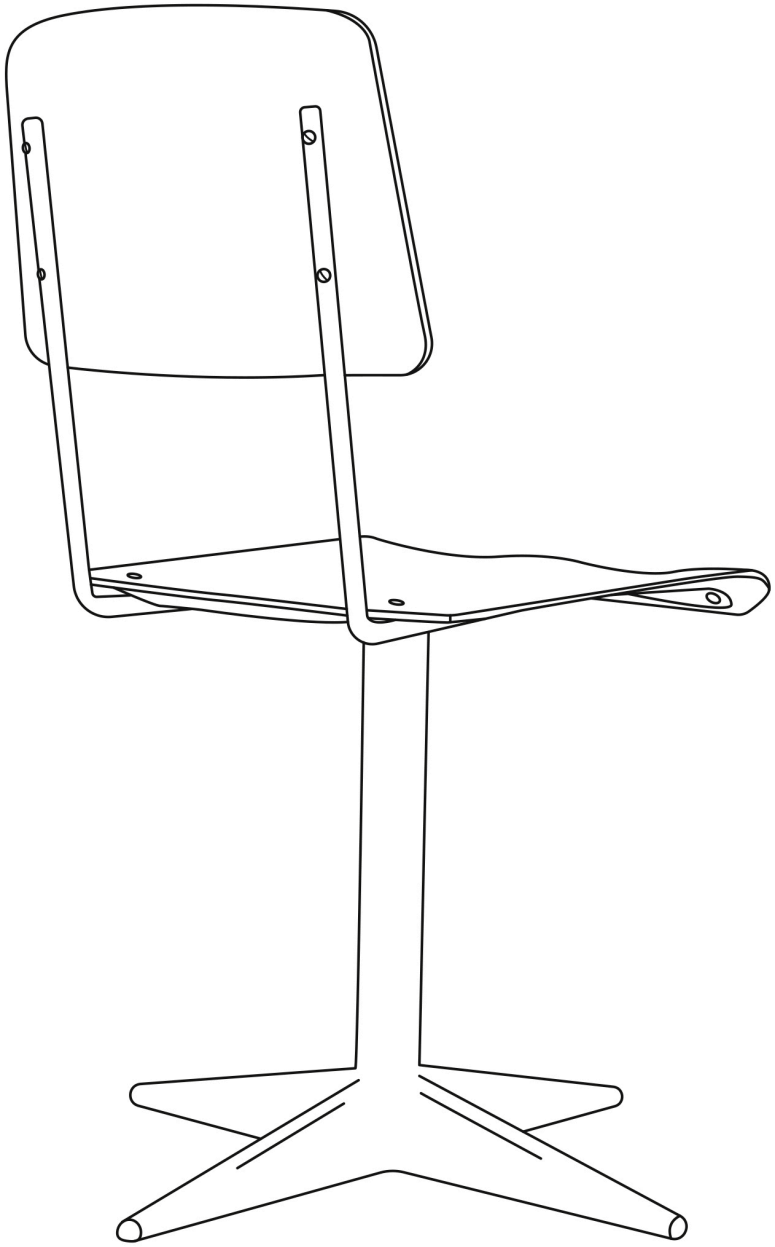

Dactylo chair CD11, 1947

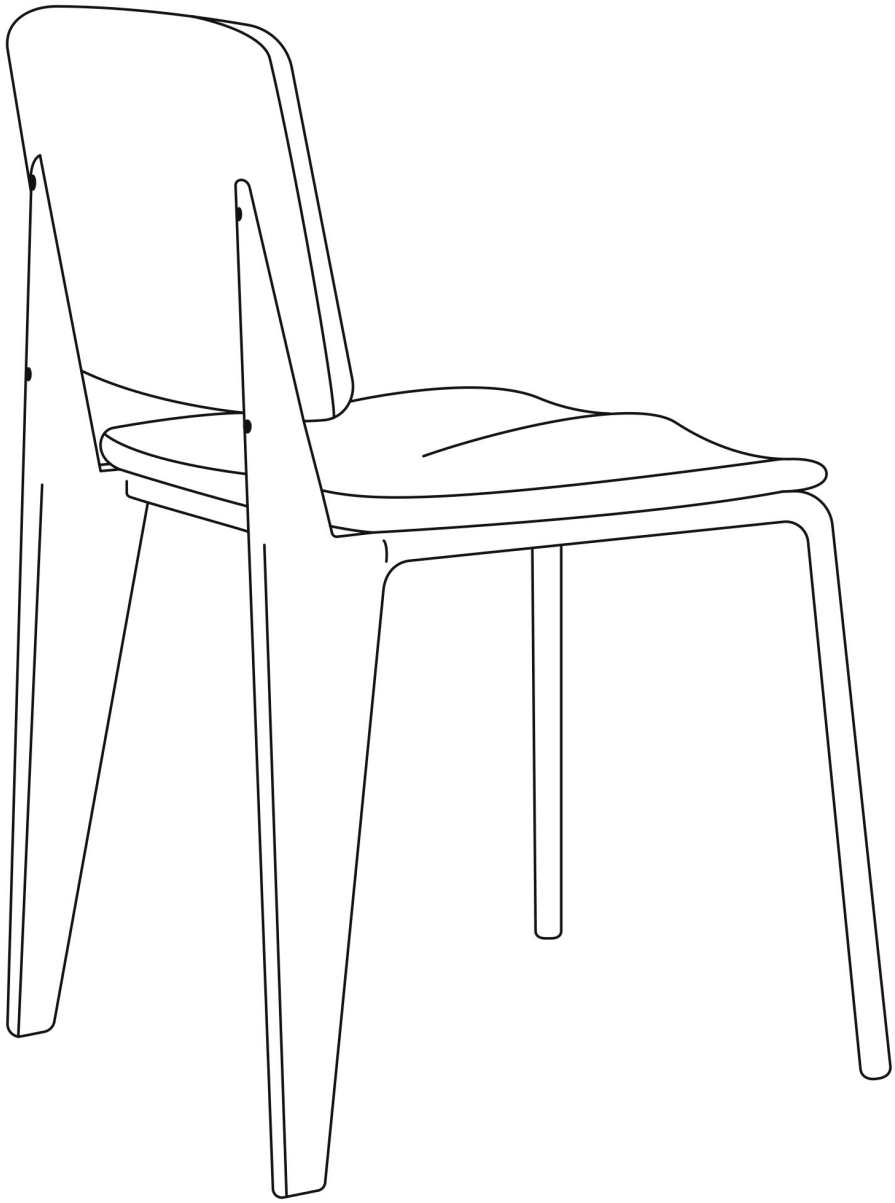

Chair n°4, 1934

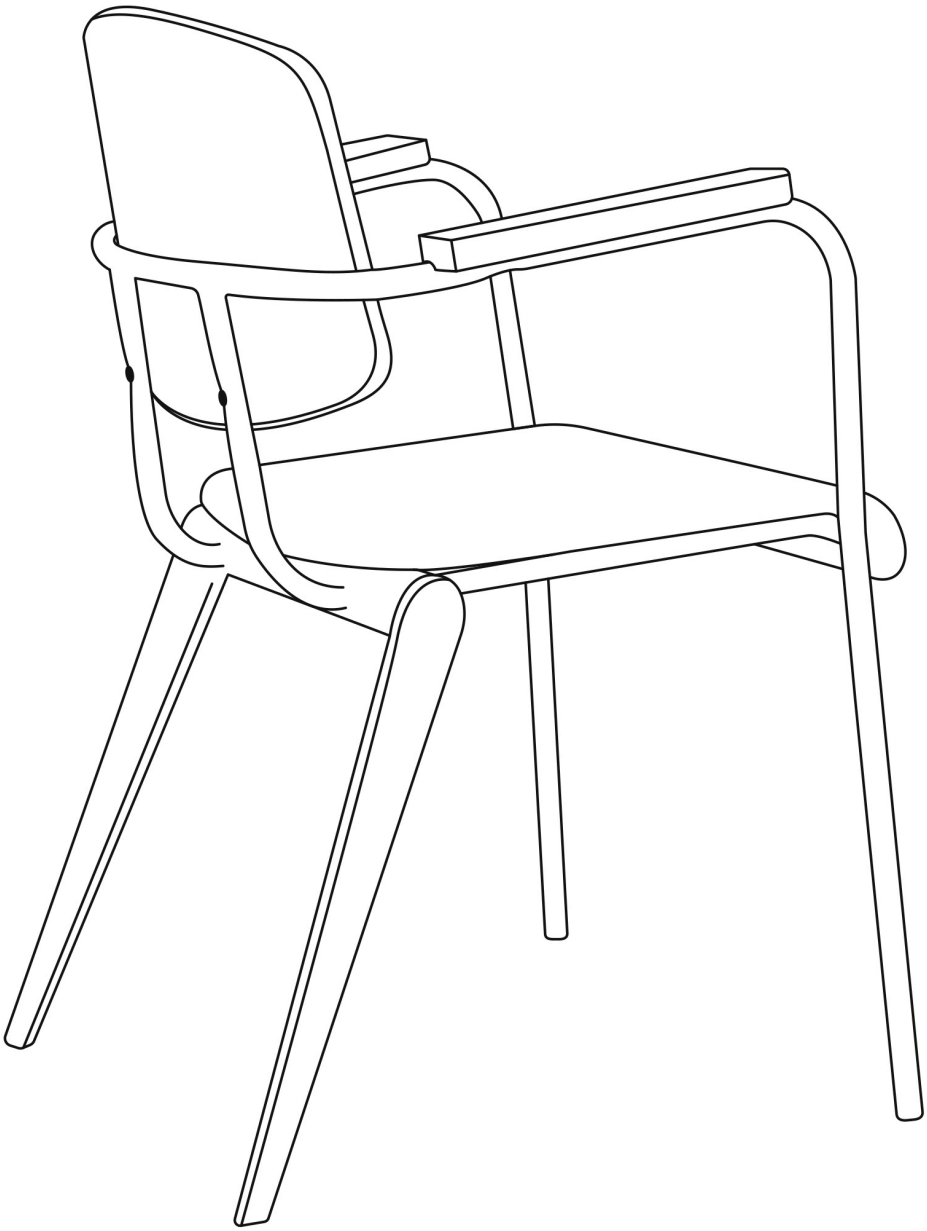

Conférence n°355 chair, 1954

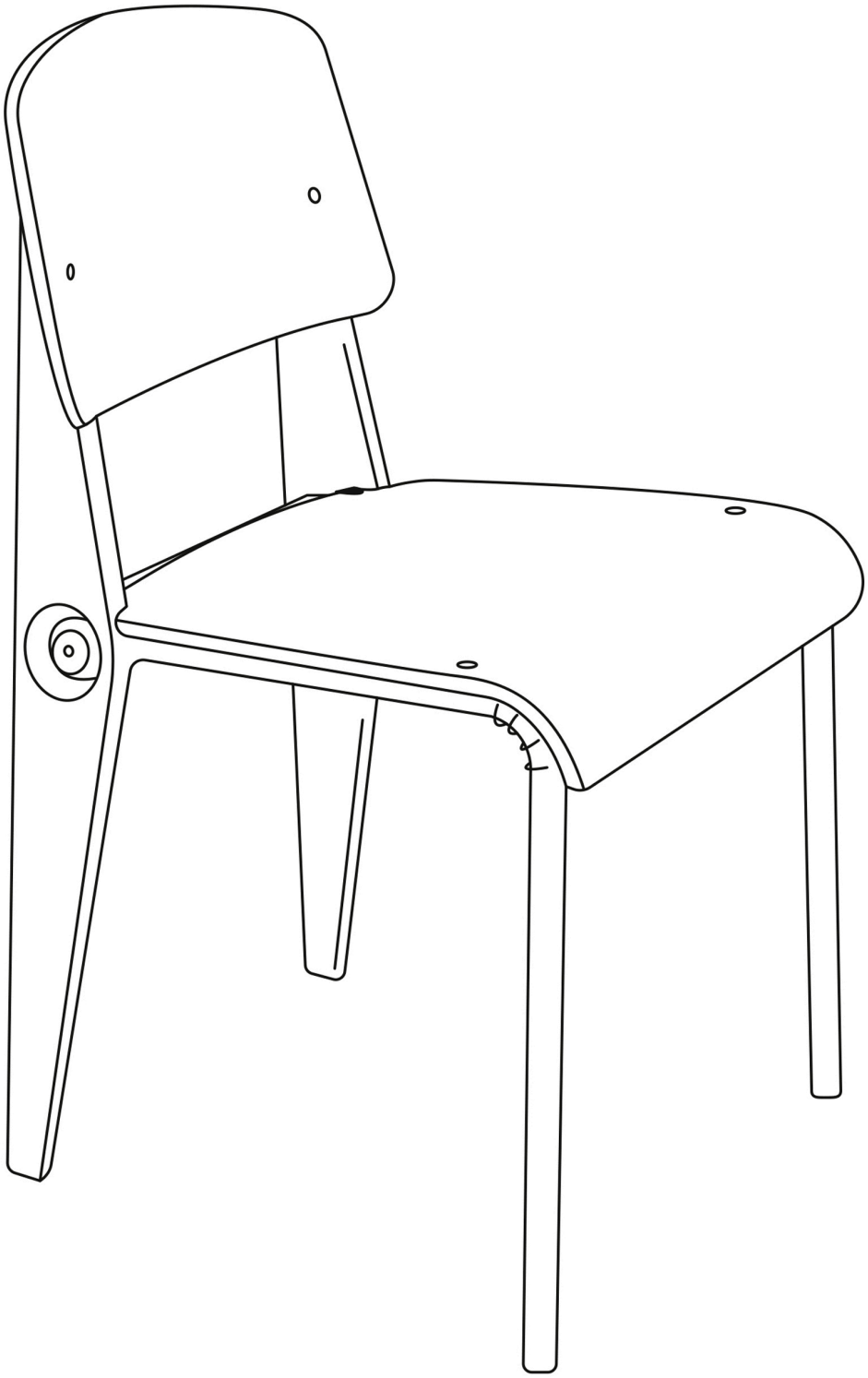

Cafétéria n°300 chair, 1950

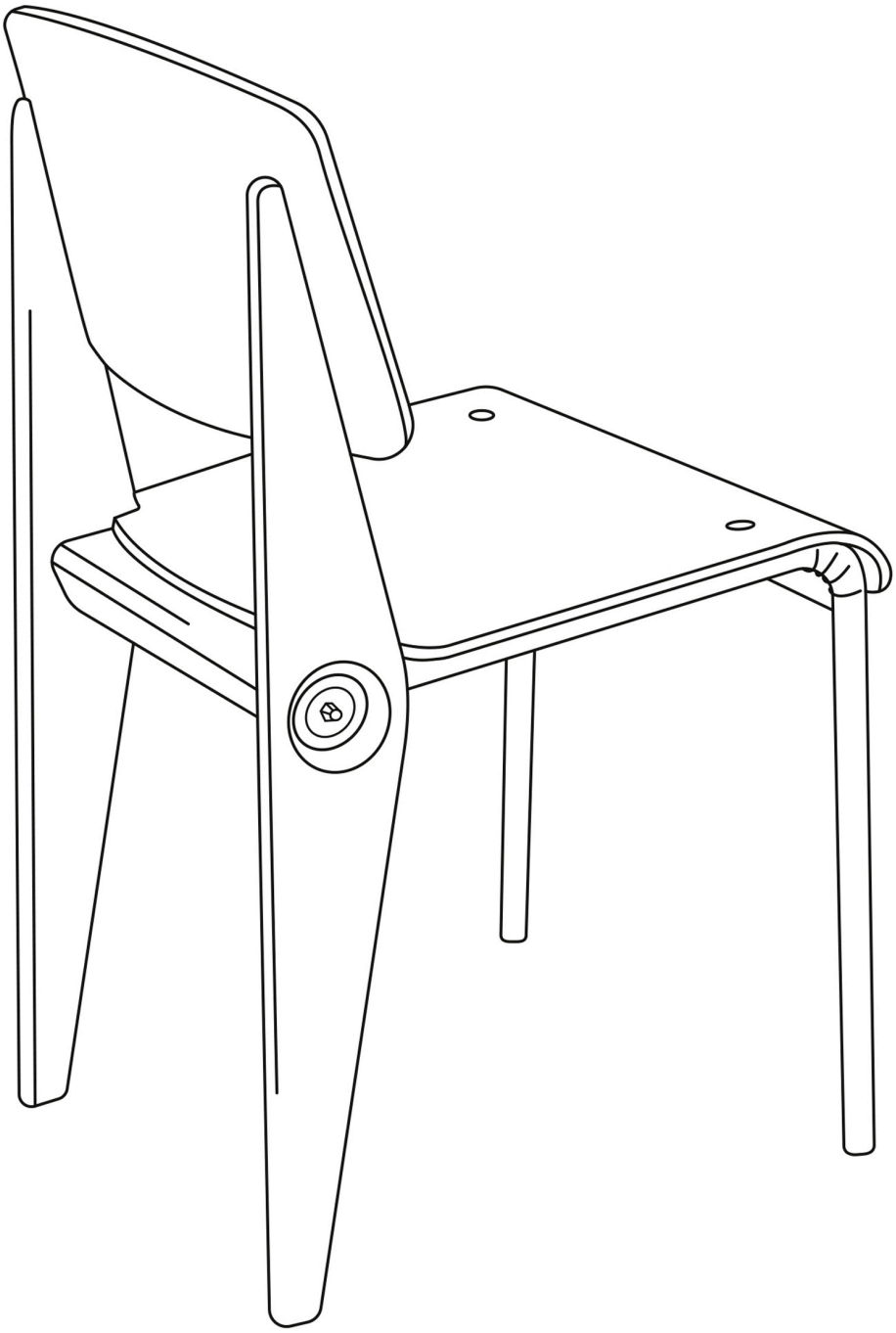

Cafétéria n°300 chair, 1950

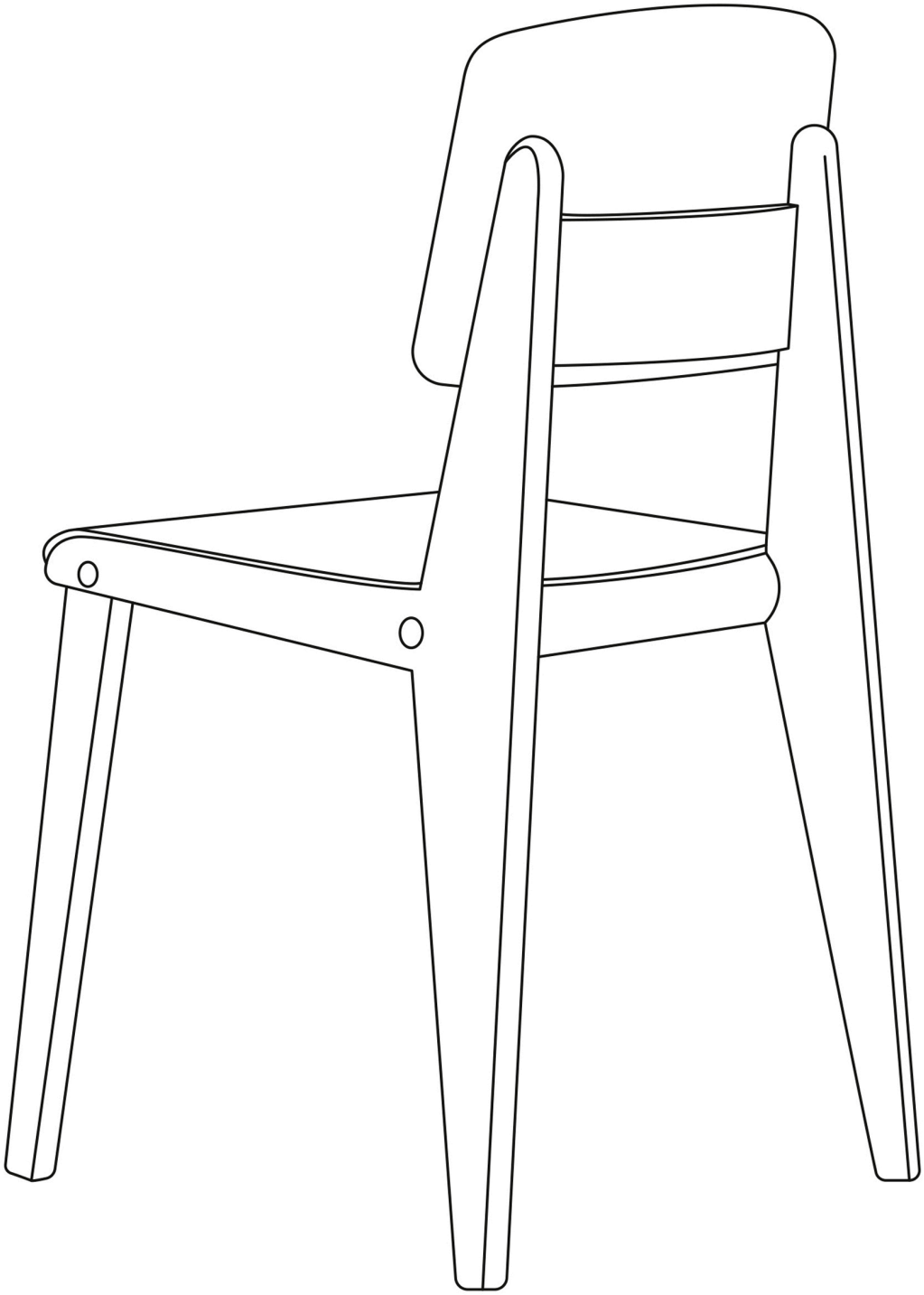

Demountable wooden CB22, ca. 1947

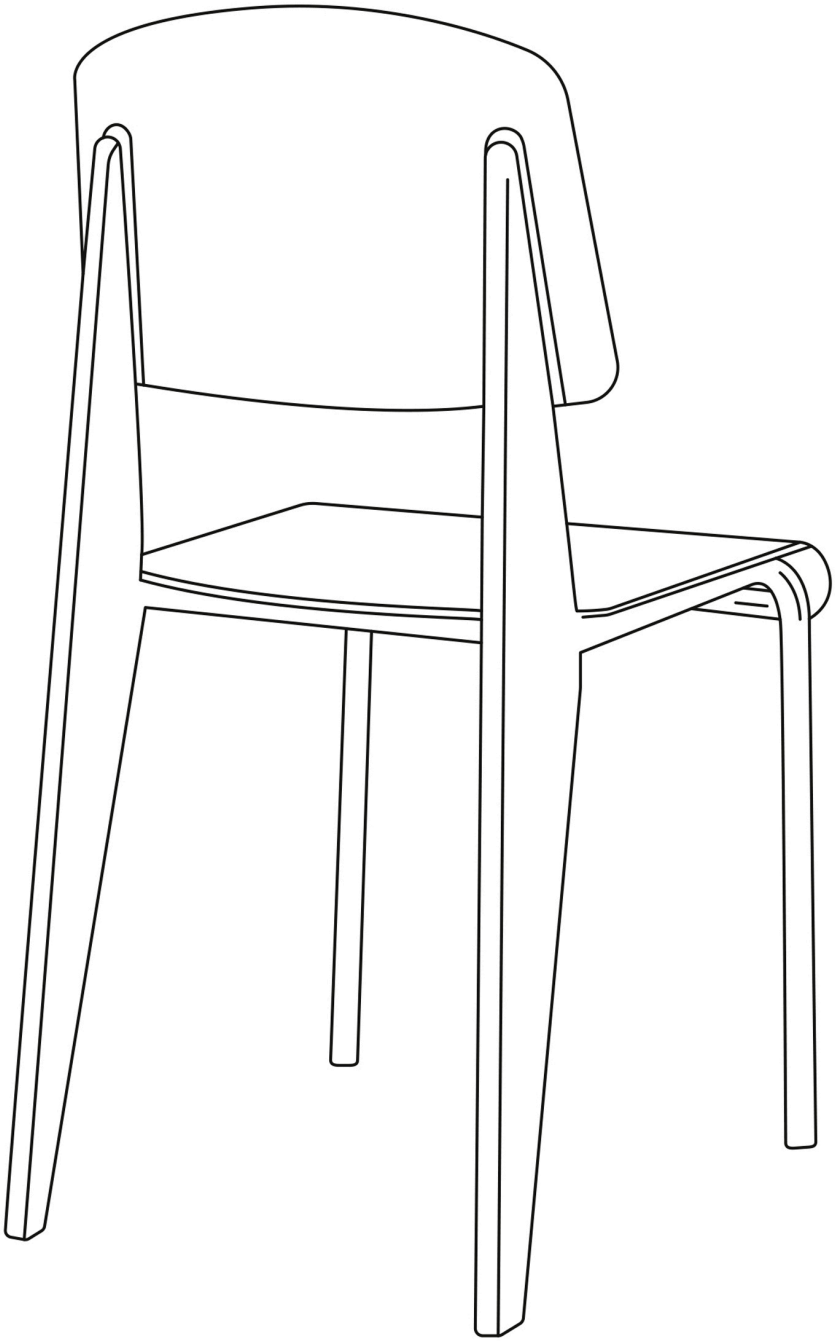

Métropole n°305 chair, 1950

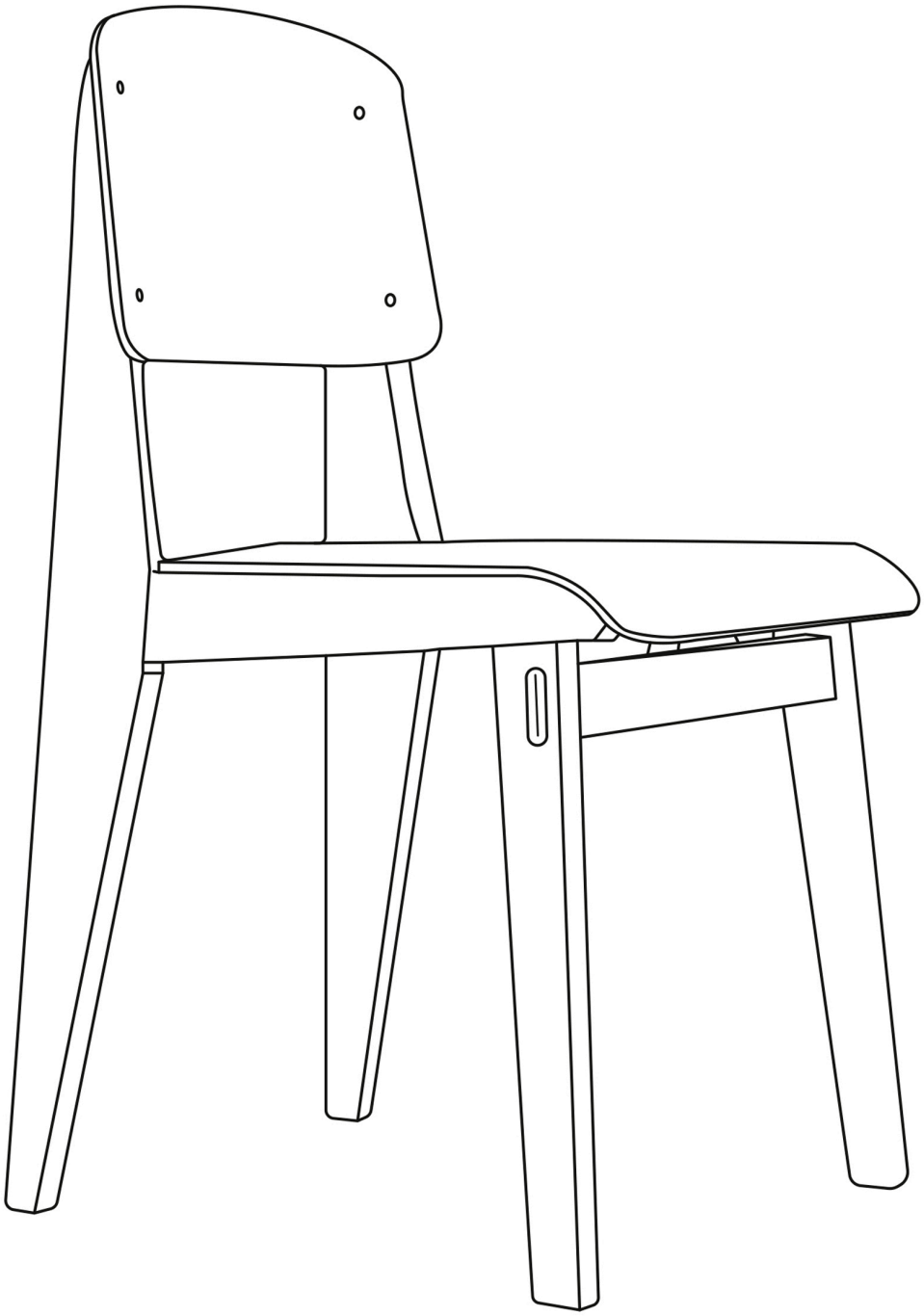

Tout bois chair, 1941

“Never design anything that can not be made.”

“Ne jamais concevoir quelque chose qui ne peut pas être réalisé.”

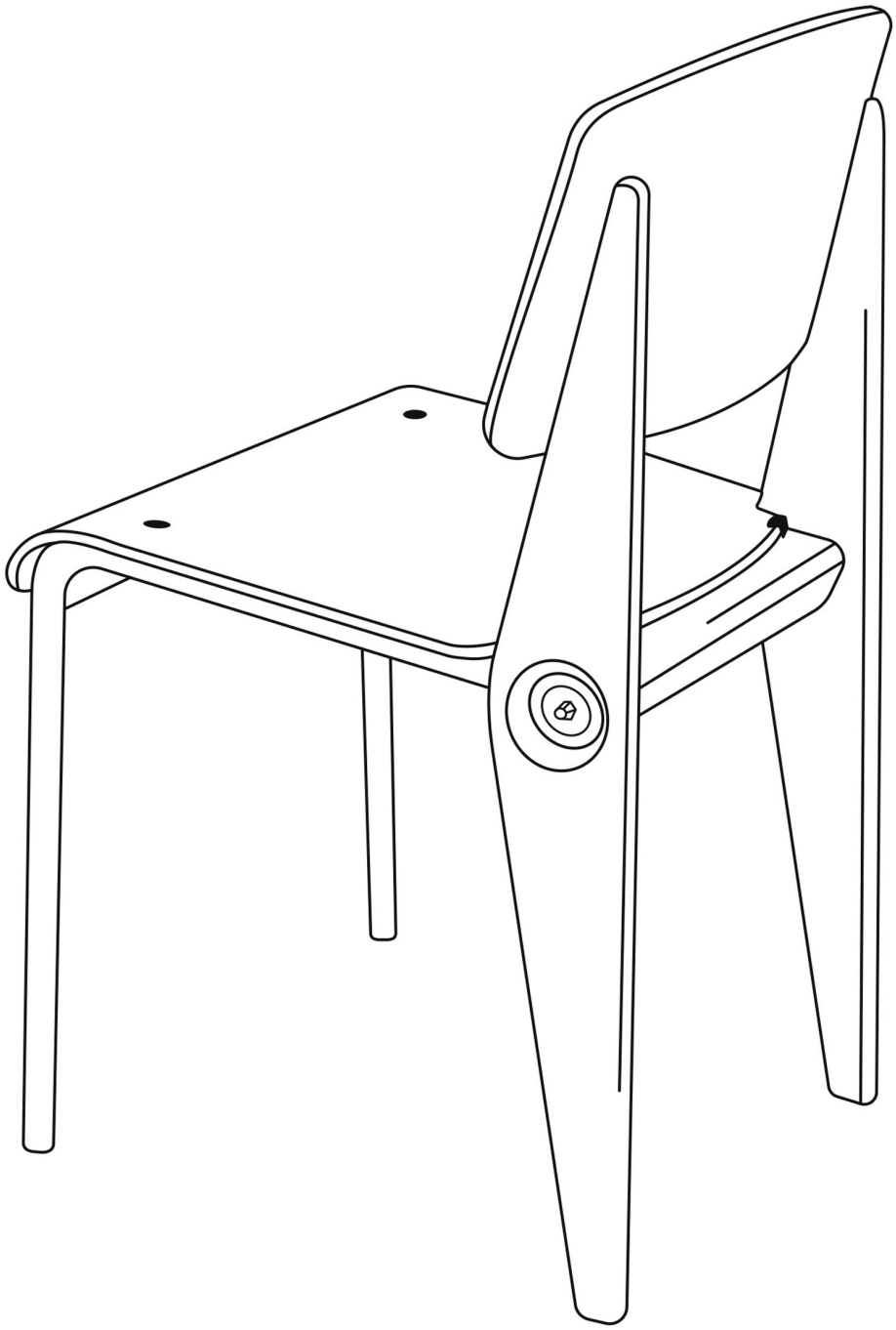

Cafétéria n°300 chair, 1950

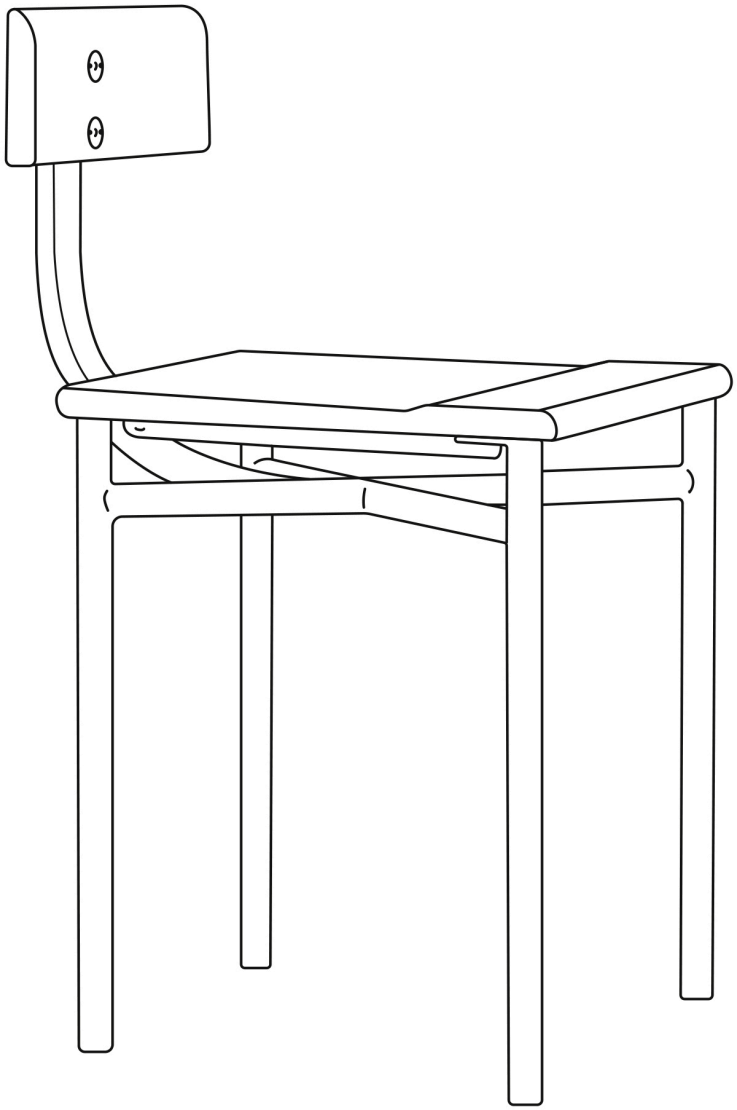

Cité chair, 1930

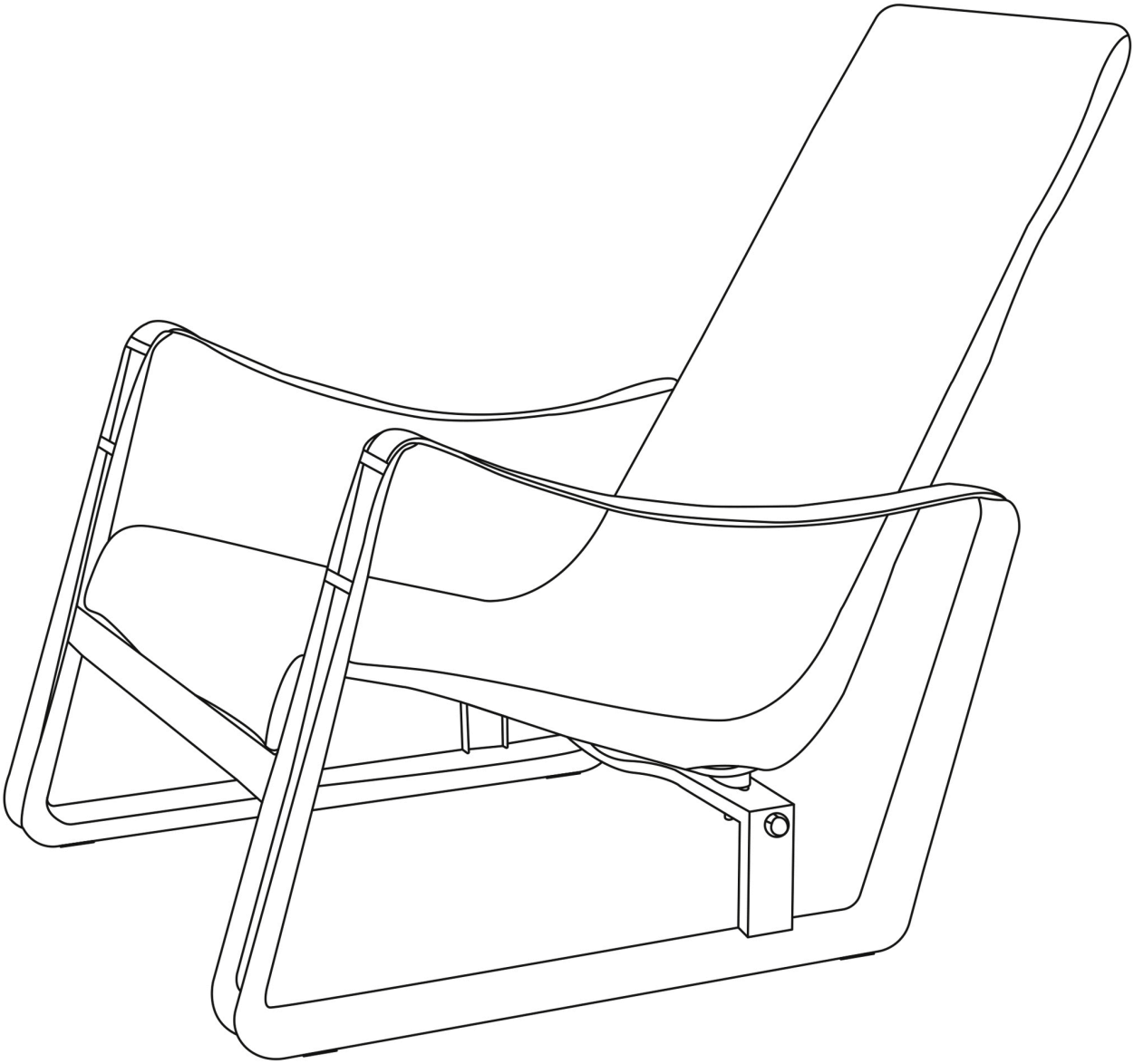

Cité armchair, 1930

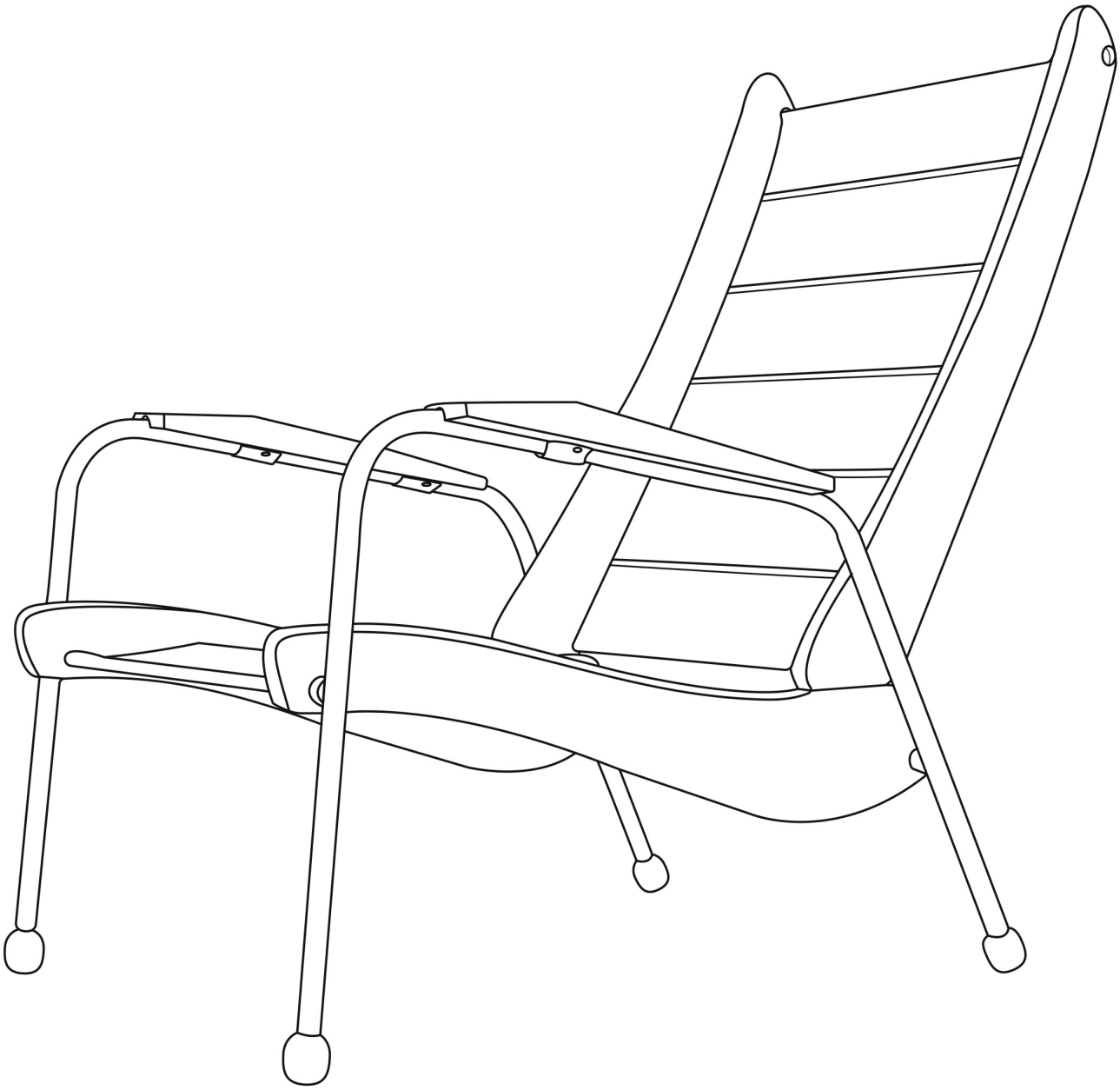

Visiteur armchair n°352, 1949

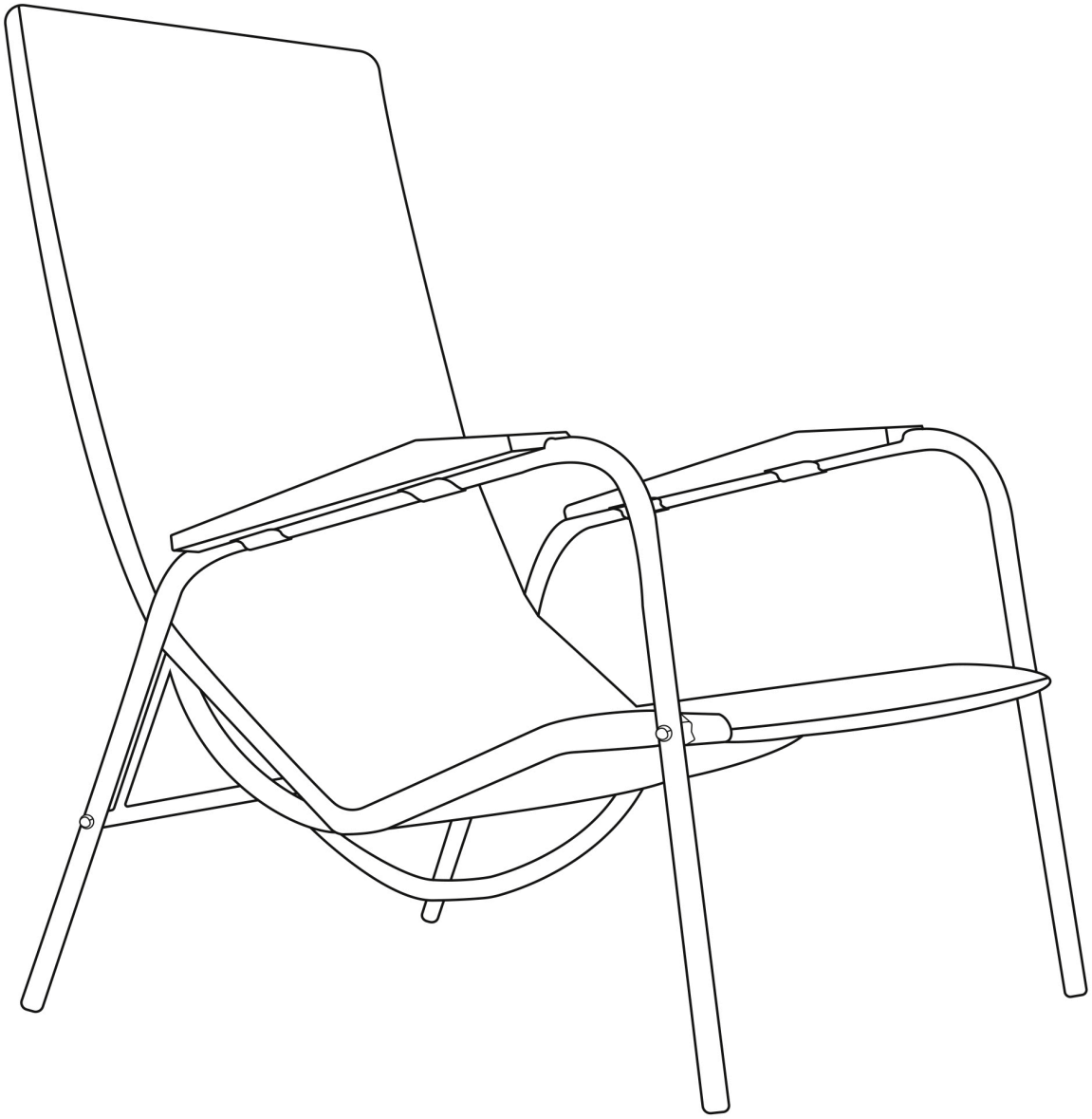

Tropique n°351 armchair, 1950

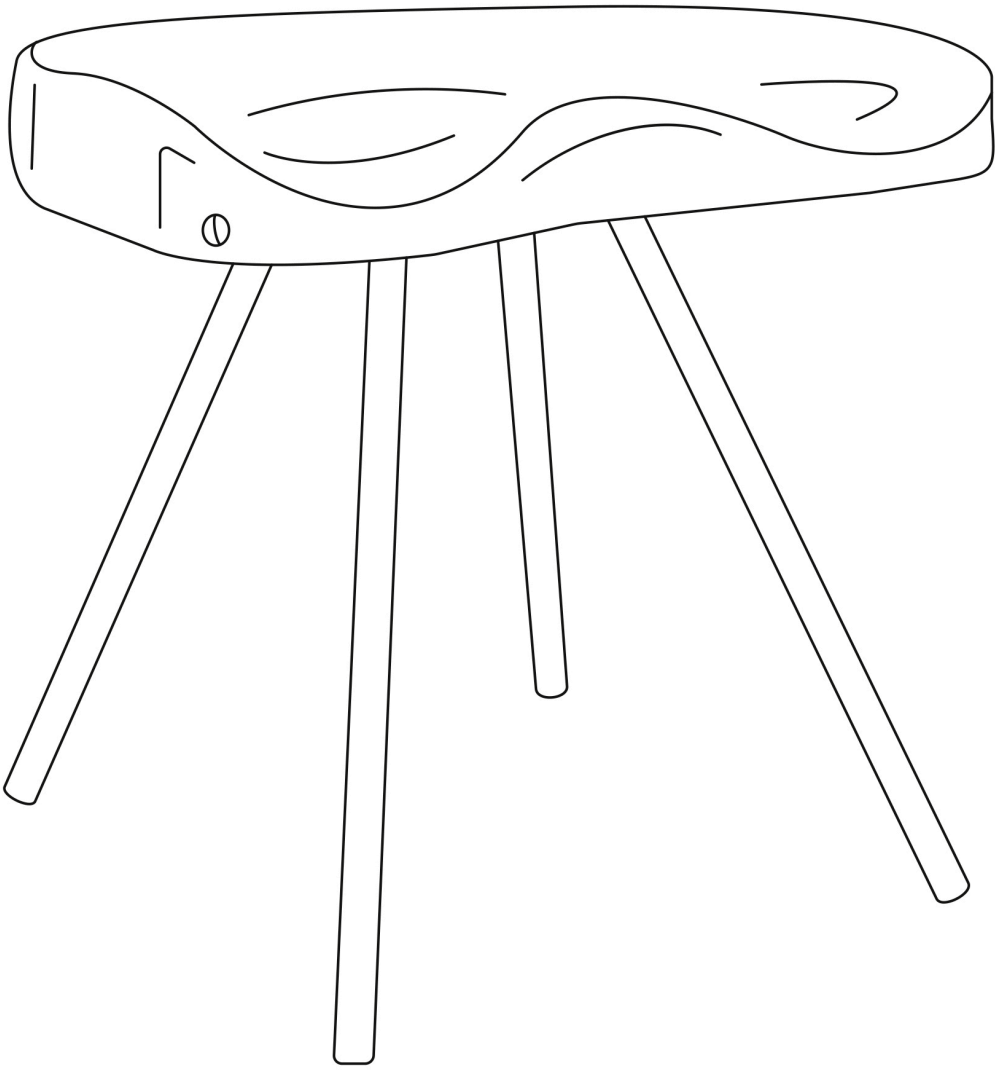

Stool n°307, 1951

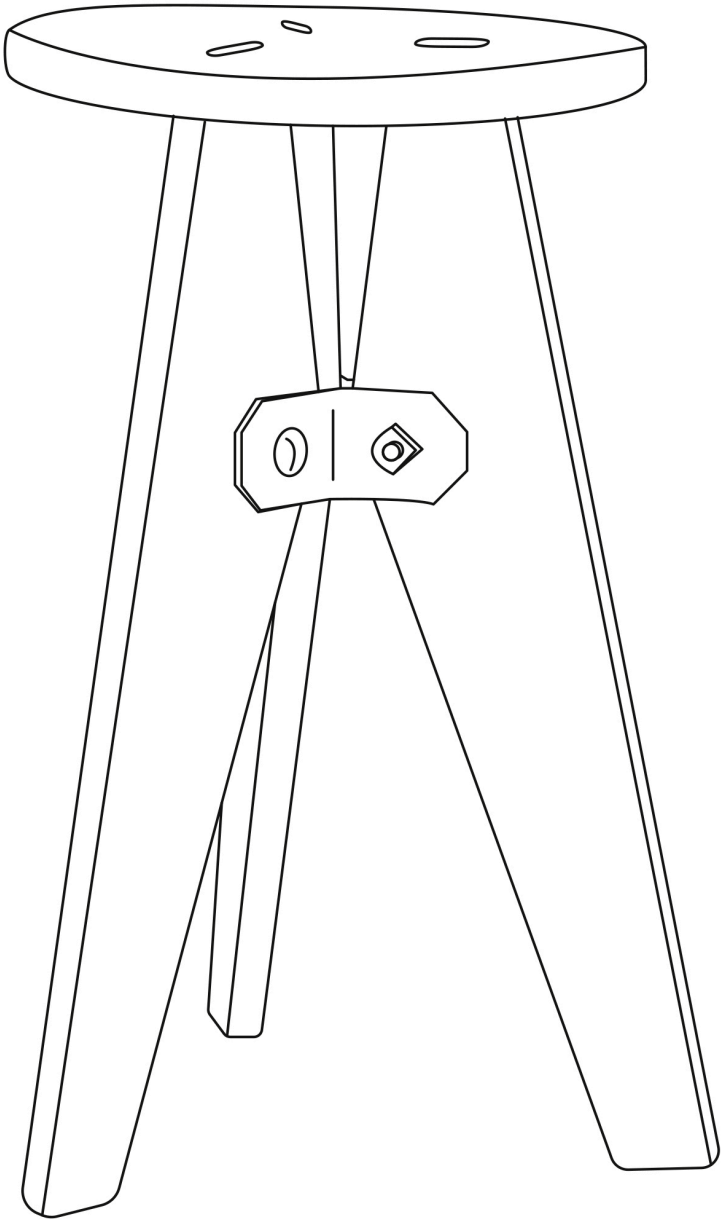

Stool, 1941

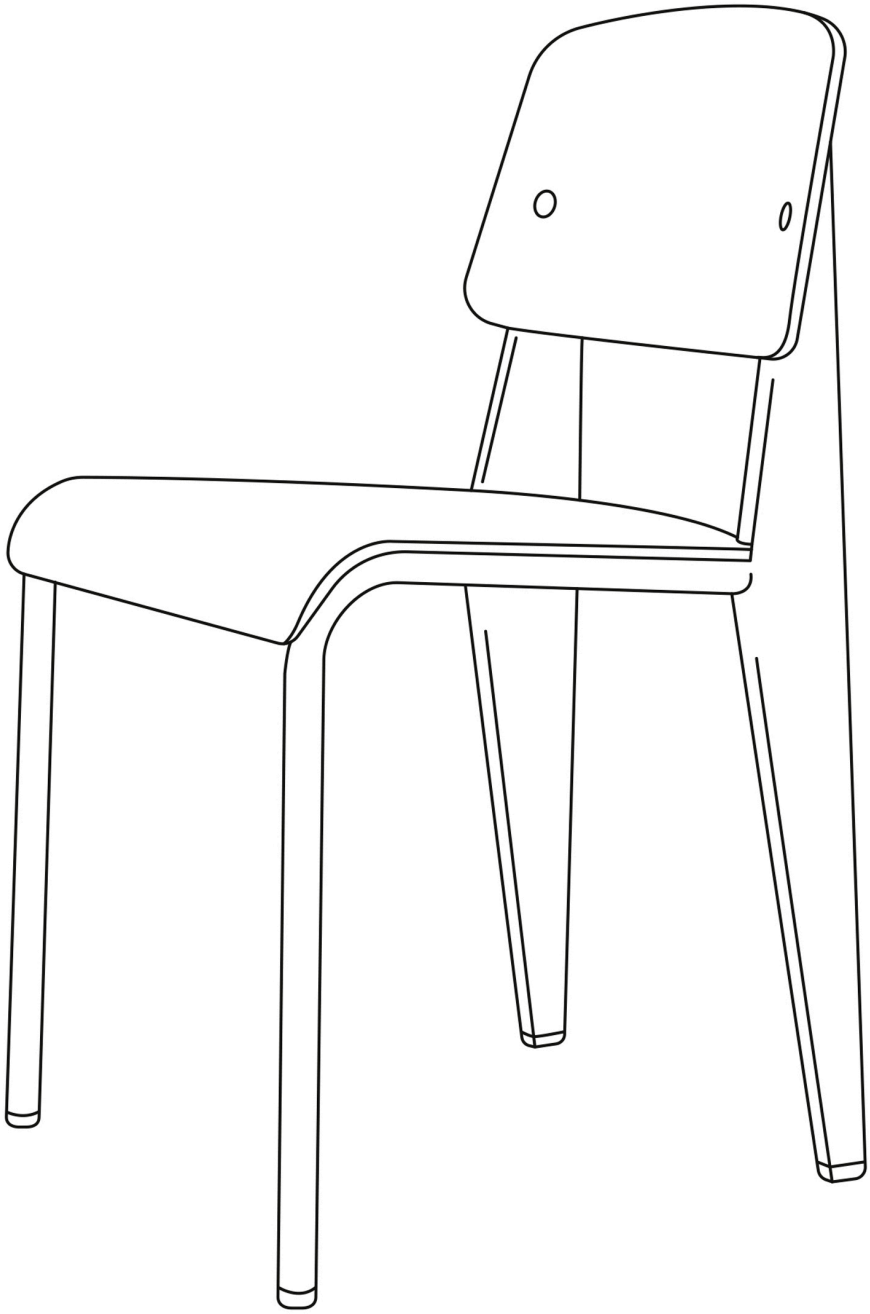

Métropole n°305 chair, 1950